NUOVO
NEW

SPAL AUTOMOTIVE

ELETTROVENTILATORI ASSIALI
AXIAL MOTOR FANS

12V. C.C. - *D.C.*

Cod.	Tipo - *Type*	Diametro ventola - *Fan diameter*
3010.2051 **3010.2081**	**VA34 - AP70/LL - 36A** Aspirante - *Suction* **VA34 - AP70/LL - 36S** Soffiante - *Blowing*	**305 mm**

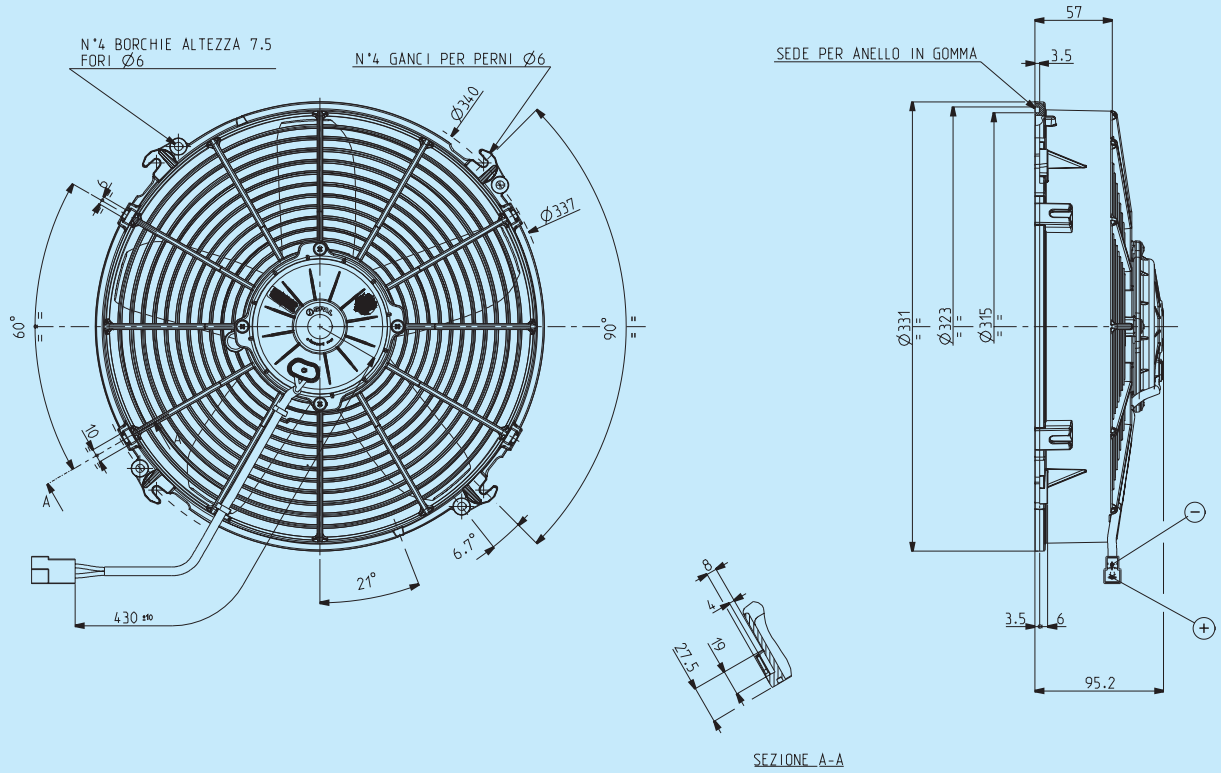

Connettore tipo AMP Cod.180908 - Faston maschi tipo AMP Cod.42098 - 2
Plastic connector AMP Cod.180908 - Male flat AMP Code 42098 - 2

* Peso 2,350 kg. circa
* *Weight 2,350 Kg. approx.*

* Motore chiuso, IP 68
* *Waterproof motor, IP 68*

* Lunga durata
* *Long life*

* A richiesta (per applicazioni OEM) disponibile anche in versione VLL.
* *Available also in VLL version for OEM applications only.*

* Accessori disponibili: tutti i kit di fissaggio.
* *Available accessories: all the fixing kits.*

Tensione di prova 13 V cc - *Test voltage 13 V DC*

Pressione statica *Static pressure* mm H_2O	ASPIRANTE - *SUCTION* Portata *Airflow* m^3/h	ASPIRANTE - *SUCTION* Corrente assorbita *Current input* A	SOFFIANTE - *BLOWING* Portata *Airflow* m^3/h	SOFFIANTE - *BLOWING* Corrente assorbita *Current input* A
0	2530	17,1	2360	15,7
5	2270	18,0	2130	15,8
10	2030	18,2	1830	17,1
15	1570	17,9	1480	17,1
20	1070	18,5	1090	17,4
25	780	19,8	730	18,5
30	500	20,7	440	19,6
35	270	21,5	0	20,0
40	0	22,1	-	-

Static pressure: 1 mm H_2O = 0,04 in. H_2O
Airflow: 1 m^3/h = 0,59 cfm