Ventilátor gyári alkalmazású 31008016F3

Tulajdonságok

TÍPUS:	AXIÁLIS
KÉSZLETEN:	NINCS KÉSZLETEN

Leírás

Az axiális ventilátorok a jármű klímarendszerekben gyakran használt alkatrészek, melyek a levegőt hosszabb csatornán keresztül párhuzamosan a ventilátor tengelyével mozgatják. Ezek a ventilátorok hatékonyan szállítják a levegőt a kondenzátoron vagy hőcserélőn keresztül, javítva ezzel a hűtési teljesítményt.

Típus: Axiális

Leírás:

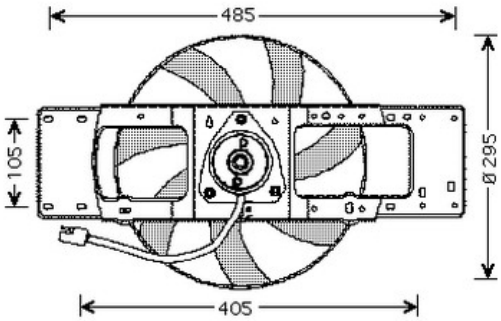

Cool4U Automotive Kft.
H-1097, Budapest, Illatos út 7/a
+36 (1) 422 1818 | mail@cool4uautomotive.hu
www.autoklima-webshop.hu