# Ventilátor gyári alkalmazású 31029053F3

## Tulajdonságok

| | |
|---|---|
| **TÍPUS:** | AXIÁLIS |
| **KÉSZLETEN:** | NINCS KÉSZLETEN |

## Leírás

Az axiális ventilátorok a jármű klímarendszerekben gyakran használt alkatrészek, melyek a levegőt hosszabb csatornán keresztül párhuzamosan a ventilátor tengelyével mozgatják. Ezek a ventilátorok hatékonyan szállítják a levegőt a kondenzátoron vagy hőcserélőn keresztül, javítva ezzel a hűtési teljesítményt.

**Típus**: Axiális
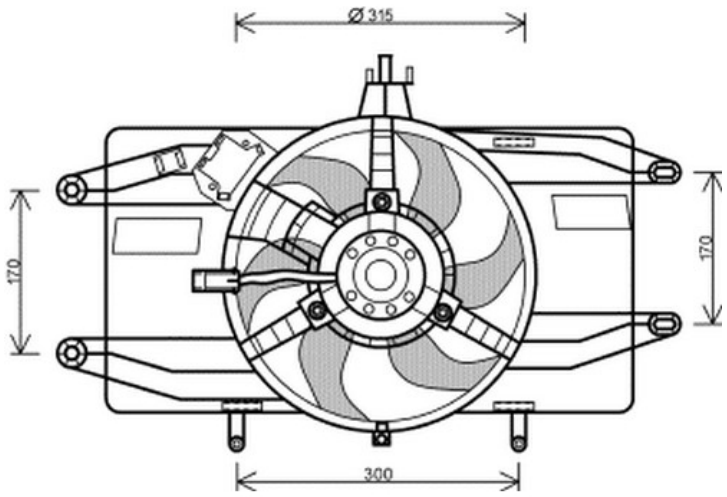
**Leírás**: