Ventilátor gyári alkalmazás axiális 31030060F3

Tulajdonságok

TÍPUS:	AXIÁLIS
KÉSZLETEN:	NINCS KÉSZLETEN

Leírás

Az axiális ventilátorok a jármű klímarendszerekben gyakran használt alkatrészek, melyek a levegőt hosszabb csatornán keresztül párhuzamosan a ventilátor tengelyével mozgatják. Ezek a ventilátorok hatékonyan szállítják a levegőt a kondenzátoron vagy hőcserélőn keresztül, javítva ezzel a hűtési teljesítményt.

Típus: Axiális
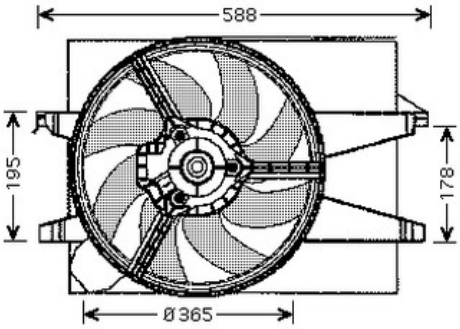
Leírás: