Vízhűtő gyári alkalmazás 38104070

Tulajdonságok

KÉSZLETEN: NINCS KÉSZLETEN

Leírás

A vízhűtők fontos szerepet játszanak a jármű klíma rendszerekben, különösen azokban, ahol a hűtési ciklus részeként vizet használnak a hő elvezetésére. Ezek az eszközök segítenek csökkenteni a hűtőközeg hőmérsékletét, mielőtt az visszatérne a kompresszorhoz, ezáltal javítva a klímarendszer hatékonyságát és csökkentve az energiafogyasztást. A vízhűtők általában fém hőcserélők, amelyekben a meleg hűtőközeg áthaladva átadja hőjét a hidegebb víznek. A vízhűtők rendszeres karbantartása és tisztítása elengedhetetlen a klímarendszer optimális működéséhez, biztosítva a hűtőrendszer hosszú távú megbízhatóságát és hatékonyságát.

Méret-A (mm):

Méret-B (mm):

Méret-C (mm):

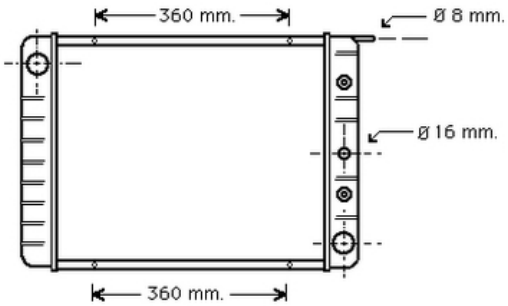

Cool4U Automotive Kft.
H-1097, Budapest, Illatos út 7/a
+36 (1) 422 1818 | mail@cool4uautomotive.hu
www.autoklima-webshop.hu